PURUISA MOLUN™
PRECISION SENSOR

WWW.PEISAMOLUN.COM

## 应用

- 中小型料斗及容器称重
- 小型配料系统
- 点胶、医药、试验室等

## 参数描述

- 铝合金外壳。
- 防护等级 IP67。
- 用于高精度需求的工业环境。
- 准等级 C6 。
- 工作温度：-10℃~+40℃
- 毫伏输出，需外接称重仪表调试。

## 符合

- GB/T7551-2008;
- GB/T3836.1-2021;
- GB/T3836.4-2021;
- Ex ia ⅡC T4 Ga;
- Ex ia ⅢC $T_{200}$130℃ Da;

## 可用范围

| 型号 | 额定量程 | 分度值 | 安全载荷 | 极限载荷 |
|---|---|---|---|---|
| ACH-06Z | 100g | ±0.001g | 150g | 200g |
| ACH-06Z | 150g | ±0.01g | 225g | 300g |
| ACH-06Z | 220g | ±0.02g | 330g | 440g |
| ACH-06Z | 500g | ±0.05 g | 750g | 1000g |
| ACH-06Z | 800g | ±0.1 g | 1200g | 1600g |
| ACH-06Z | 1200g | ±0.2g | 1800g | 2400g |

## 连线

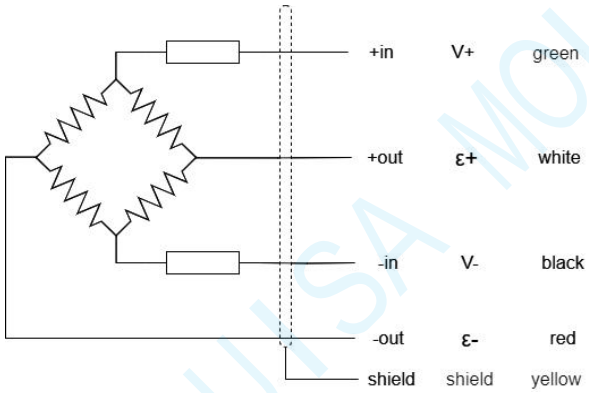


- PVC -屏蔽线缆
  - 长度 .....5m

# 技术参数

## 尺寸

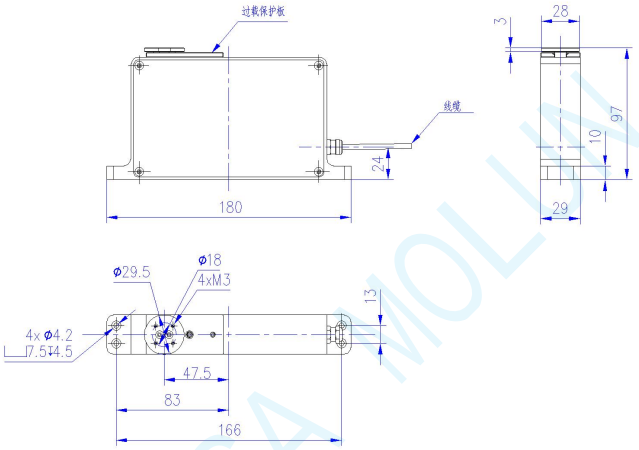


## 技术指标

- 灵敏度 .....2.0 mV/V
- 综合误差 .....< 0.02%
- 环境温湿度 ..... < 0.0014% / °C
- 供电电压.....DC 5-10V
- 输入电阻 .....410Ω±15Ω
- 输出电阻 .....350Ω±10Ω
- 绝缘电阻 .....> 5000MΩ
- 温度范围
  - 补偿范围 .....-10 °C / +40 °C
  - 工作范围 ..... -10 °C / +40 °C

# 可选项

| 类型 A | 类型 B |
| --- | --- |
| 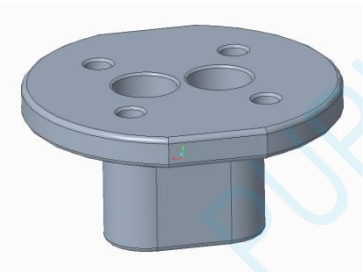 | 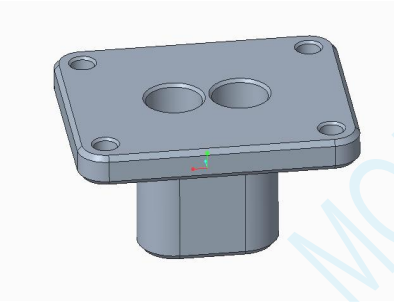 |

WWW.PEISAMOLUN.COM



非合同要求. 佩萨莫伦-成都保留随时更改手册中设备特性的权力.

佩萨莫伦（成都）称重设备有限公司
Tel. 028-67171986
E-MAIL PURUISAMOLUU@163.com