PURUISA MOLUN™
PRECISION SENSOR

WWW.PEISAMOLUN.COM

应用

- 中小型料斗及容器称重
- 小型配料系统
- 点胶、医药、试验室等

参数描述

- 不锈钢（304）外壳。
- 防护等级 IP67。
- 用于高精度需求的工业环境。
- 准等级 C6 。
- 工作温度：-10℃~+40℃
- 毫伏输出，需外接称重仪表调试。

符合

- GB/T7551-2008;
- GB/T3836.1-2021;
- GB/T3836.4-2021;
- Ex ia ⅡC T4 Ga;
- Ex ia ⅢC T_{200}130℃ Da;

可用范围

型号	额定量程	分度值	安全载荷	极限载荷
ACH-05Z	0.5 kg	±0.01g	0.75 kg	1 kg
ACH-05Z	0.8 kg	±0.02g	1.2 kg	1.6 kg
ACH-05Z	1.5 kg	±0.05g	2.25 kg	3 kg
ACH-05Z	2.2 kg	±0.05g	3.3 kg	4.4kg
ACH-05Z	4 kg	±0.1 g	6 kg	8 kg
ACH-05Z	6 kg	±0.2g	9 kg	12 kg
ACH-05Z	8 kg	±0.5g	12 kg	16 kg

连线

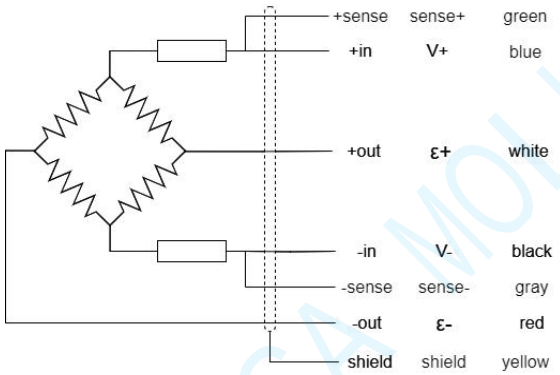

- PVC -屏蔽线缆
  - 长度 2.5m/5m

技术参数

尺寸

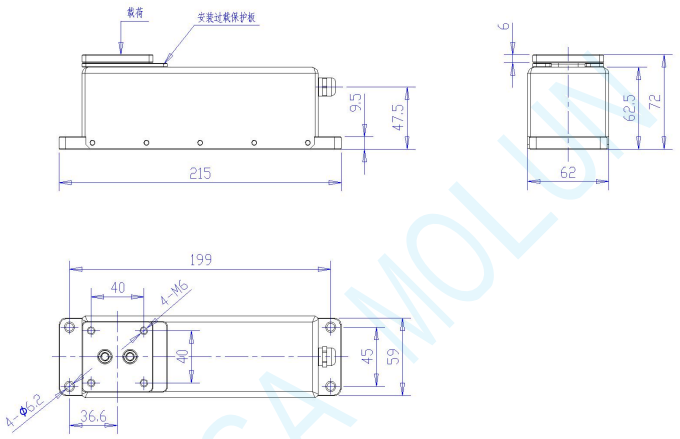

技术指标

- 灵敏度 .....2 mV/V
- 综合误差 .....< 0.02%
- 环境温湿度 ..... < 0.0014% / °C
- 供电电压.....DC 5-10V
- 输入电阻 .....385Ω±35Ω
- 输出电阻 .....350Ω±5Ω
- 绝缘电阻 .....> 5000MΩ
- 温度范围
  - 补偿范围 .....-10 °C / +40 °C
  - 工作范围 ..... -10 °C / +40 °C

WWW.PEISAMOLUN.COM

非合同要求.佩萨莫伦-成都保留随时更改手册中设备特性的权力.

佩萨莫伦（成都）称重设备有限公司
Tel. 028-67171986
E-MAIL PURUISAMOLUU@163.com